KRIŽANJE INSTALACIJ

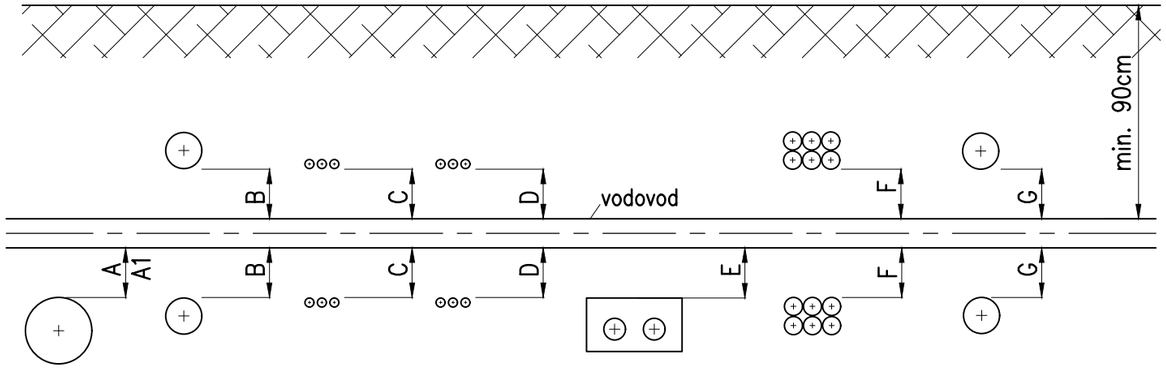

OBJEKT	MIN.SVETLA RAZDALJA (m)	
	KRIŽANJE	PRIBLIŽEVANJE
Vodovod do fekalne ali mešane kanalizacije	A = 0,3	a = 1,0
Vodovod do kanala za padavinsko odpadno vodo	A1 = 0,3	a1 = 1,0
Vodovod do plinovoda	B = 0,4	b = 1,0
Vodovod do el. kablov in JR kablov	C = 0,5	c = 1,0
Vodovod do TK, KKS in KTV kablov (elektronske komunikac.)	D = 0,3	d = 1,0
Vodovod do daljinskega toplovoda	E = 0,3	e = 1,0
Vodovod do kabelske kanalizacije (telefon, NN,..)	F = 0,3	f = 1,0
Vodovod do vodovoda	G = 0,4	g = 1,0
Vodovod do jaška kanalizacije	–	0,5

LEGENDA

A,a	fekalna ali mešana kanalizacija	D,d	TK, KKS in KTV v kabelski kanalizaciji
A1,a1	kanal za padavinsko odpadno vodo	E,e	daljinski toplovod
B,b	plinovod	F,f	kabelska kanalizacija (telefon, NN...)
C,c	električni kabli, javna razsvetljava	G,g	vodovod med seboj

OPOMBE:

Podatki veljajo v primeru, ko se podzemne komunalne naprave polagajo ločeno.
Opredeljeni so minimalni odmiki po internem dokumentu upravljalca vodovoda.
Navedeni horizontalni odmiki so v posebnih primerih in v soglasju z upravljalci pos. komunalnih vodov lahko tudi drugačni, vendar ne manjši, kot jih določa standard SIST EN 805, in sicer:

- horizontalni odmiki od podzemnih temeljev in podobnih naprav naj ne bodo manjši od 0,4m;
- horizontalni odmiki od obstoječih (drugih) podzemnih napeljav naj ne bodo manjši od 0,4m;

V izjemnih primerih (npr. pri veliki gostoti podzemnih napeljav) so odmiki lahko manjši le v primeru, da ne more priti do škodljivih vplivov na vodovod (korozija ipd.) ali kakovost vode (segrevanje ipd.). Izjemni primeri so dopustni le na osnovi soglasja upravljalca po opravljenem terenskem ogledu, pregledu projektne dokumentacije in strokovni presoji!

V našem konkretnem primeru zaradi gostote obstoječih in predvidenih podzemnih napeljav ne bo možno povsod zagotoviti min. potrebnih odmikov, vendar smatramo, da ob upoštevanju projektno predvidenih dodatnih zaščitnih ukrepov ne bo prišlo do škodljivih vplivov na vodovod oz. ostale podzemne vode!

KRIŽANJE INSTALACIJ - posebni primeri

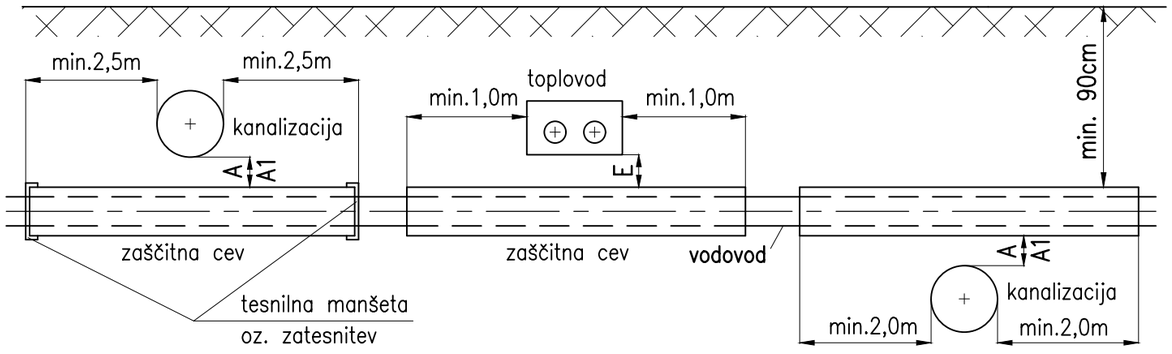

PRIBLIŽEVANJE INSTALACIJ

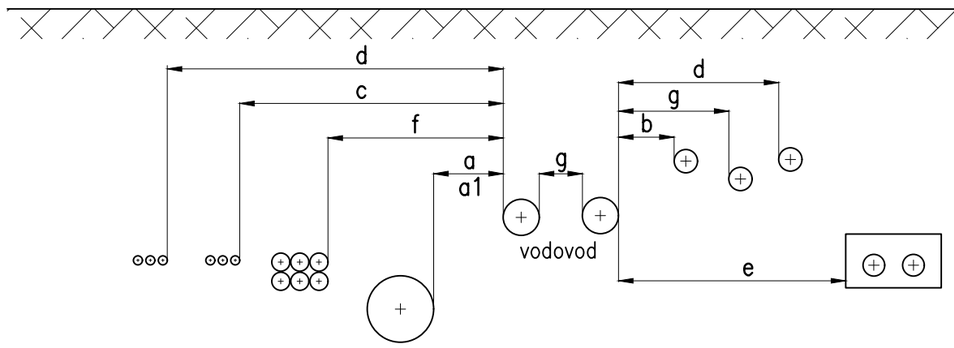

investitor:	Občina Hrastnik Pot Vitka Pavliča 5 1430 Hrastnik
projektant:	Savaprojekt, d.d., Cesta krških žrtev 59, 8270 Krško
naziv gradnje:	LK 122451 v Dolu do priključka na državno cesto
del gradnje:	
VP:	Momir Bogdan, u.d.i.k.t. IZS G-2527
VN:	Momir Bogdan, u.d.i.k.t. IZS G-2527
SP:	Mateja Žigante, d.i.s.
ime prikaza:	Križanja in približevanja vodovoda z drugimi komunalnimi vodi
s.p. načrta:	2 - Načrt s področja gradbeništva 2/3 - Načrt gradbenih del za inštalacije

datum:	merilo:	št. načrta/prikaza:	št. projekta:	vrsta dok.:	s.p. nač.:	št. risbe:	št. lista:	sprem.:
maj 2026	/	SPK-2/3	25281-00	PZI	2/3	402	01	0

Ta načrt velja za pogodbeno določene namene.

A3